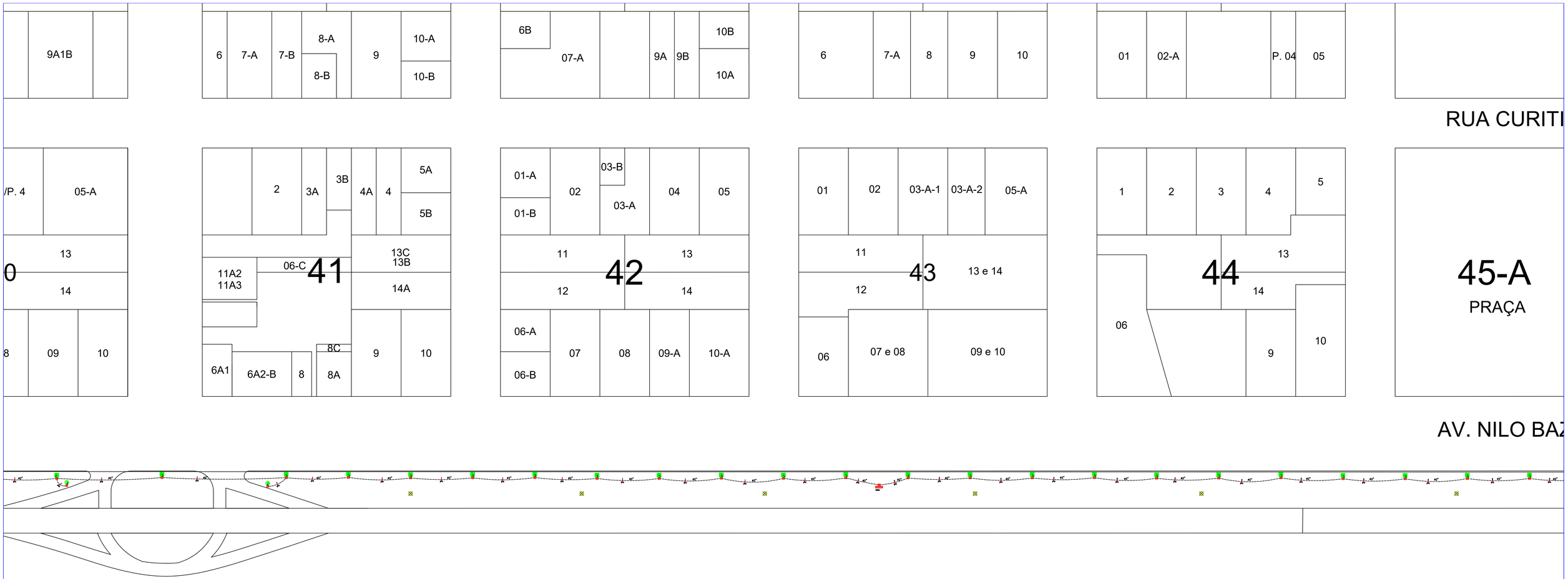

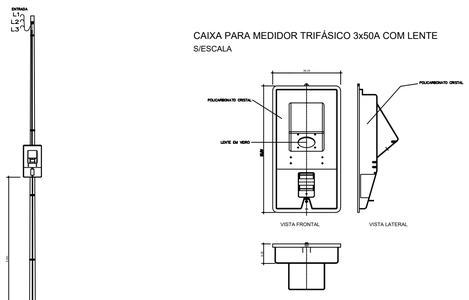

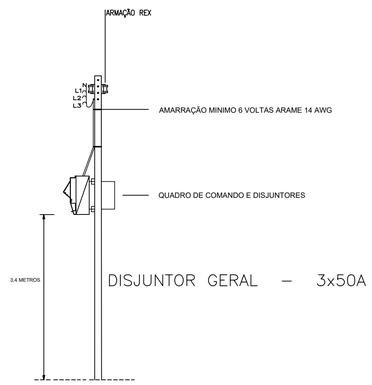

QD2

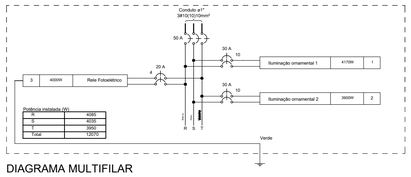

Potência instalada (W)

R	4080
S	4035
T	3950
Total	12070

DIAGRAMA MULTIFILAR

Sem Escala

Quadro de Cargas (QAD)

Circuito	Descrição	Esquema	Método de inst.	Tensão (V)	Pot. total. (VA)	Pot. total. (W)	Fases	Pot. - R (W)	Pot. - S (W)	Pot. - T (W)	Status
QD1		3F+T	72	220 V	12705	12070	R+S+T	4080	4035	3950	OK
TOTAL					12705	12070	R+S+T	4080	4035	3950	

Quadro de Demanda (QDD)

Tipo de carga	Potência instalada (kVA)	Fator da demanda (%)	Demanda (kVA)
Uso Específico	12.70	100.00	12.70
		TOTAL	12.70

Quadro de Cargas (QDD)

Circuito	Descrição	Esquema	Método de inst.	Tensão (V)	Iluminação (W)	Iluminação (W)	Tomadas (W)	Pot. total. (VA)	Pot. total. (W)	Fases	Pot. - S (W)	Pot. - R (W)	Pot. - T (W)	Status
					150	240	4000	4250	4170		(W)	(W)	(W)	
1	Iluminação ornamental 1	F+F	D	220 V	15	8		4212	4170	S+R	2080	2080		OK
2	Iluminação ornamental 2	F+F	D	220 V	26			3938	3900	S+T	1950		1950	OK
3	Rele Fotoeletrico	F+F+T	F1	220 V			1	4554	4000	R+T		2000	2000	OK
TOTAL					41	8	1	12705	12070	R+S+T	4035	4080	3950	

Observoção:

todos os postes e luminários deverão ser aterrados individualmente com haste, ao lado de cada poste devera conter uma caixa de passagem em alvenaria para passagem dos dutos e o aterramento.

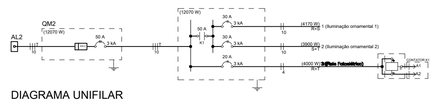

DIAGRAMA UNIFILAR

Sem Escala

LEGENDA:

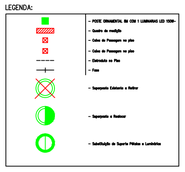

DETALHE DO POSTE

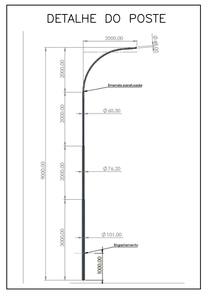

PROJETO DE REVITALIZAÇÃO DA ILUMINAÇÃO PÚBLICA DA AV. NILO BAZZO

MUNICÍPIO CÉU AZUL

PRANCHA: 3/6

PAPEL: A1

PROPRIETÁRIO:

MUNICÍPIO DE CÉU AZUL

RESPONSÁVEL TÉCNICO PELO PROJETO

GIAN CARLOS BORTOLINI VALLI
ENG. CIVIL-CREA PR-163755/D

CONTEÚDO:

SUBSTITUIÇÃO DE LUMINARIAS

PROJETO: MARÇO DE 2023

ESCALA: Indicada